SI

krmilna napetost 230V

mala napetost

položaj stikala	k4	k5	k6
0			
AUT	avton. režim črpalka	avton. režim hladnenje	avton. režim topleje
✋			

položaj stikala	k1	k2	k3
0			
AUT	avton. režim črpalka	avton. režim hladnenje	avton. režim topleje
✋			

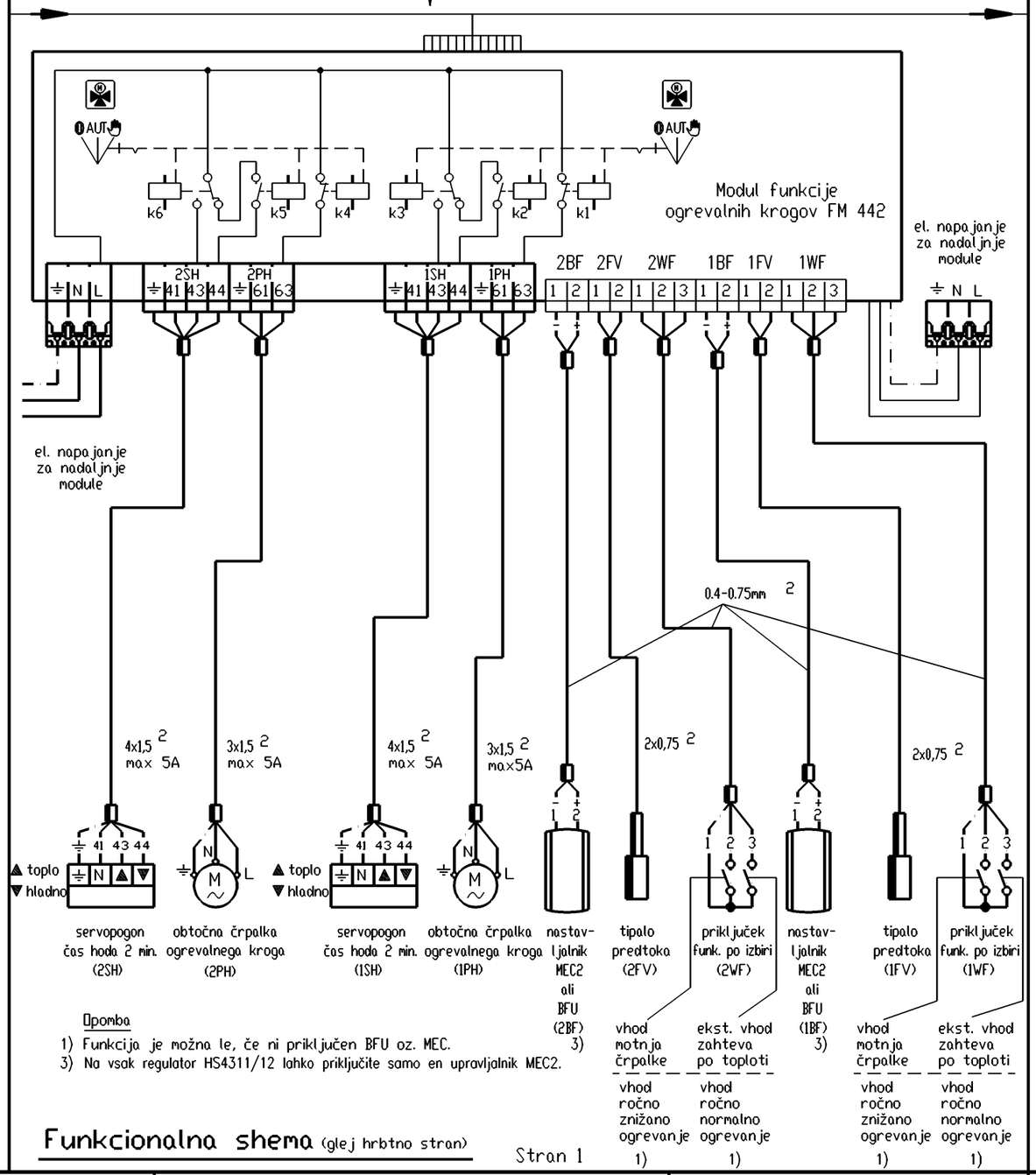

Opomba

1) Funkcija je možna le, če ni priključen BFU oz. MEC.
3) Na vsak regulator HS4311/12 lahko priključite samo en upravljalnik MEC2.

Funkcionalna shema (glej hrbtno stran)

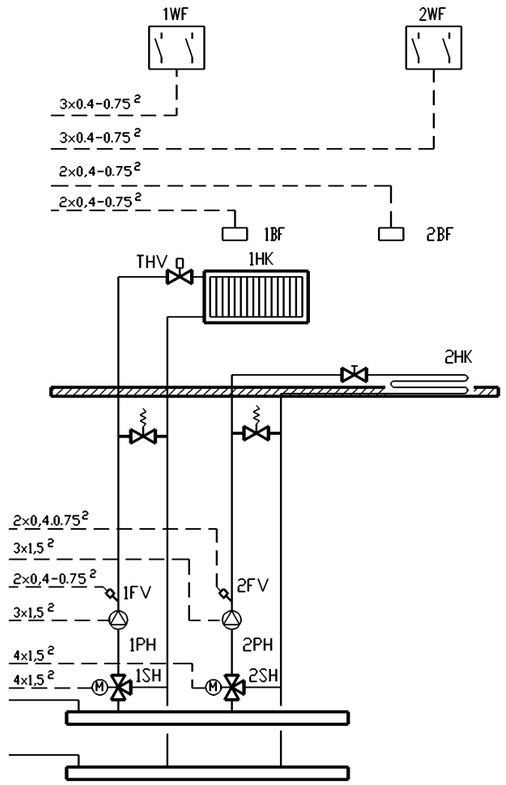

THV termostatski radiatorski ventil
HK ogrevalni krog

Buderus HEIZTECHNIK | Modul - funkcije ogrevalnih krogov | Vezalni načrt: FM 442.00 SI
Načrt št.: 05647281 (4) | Mat. št.: 67900640 | Sprememba št.: 5331.20 | Izdaja: 11/97