biomasa C03
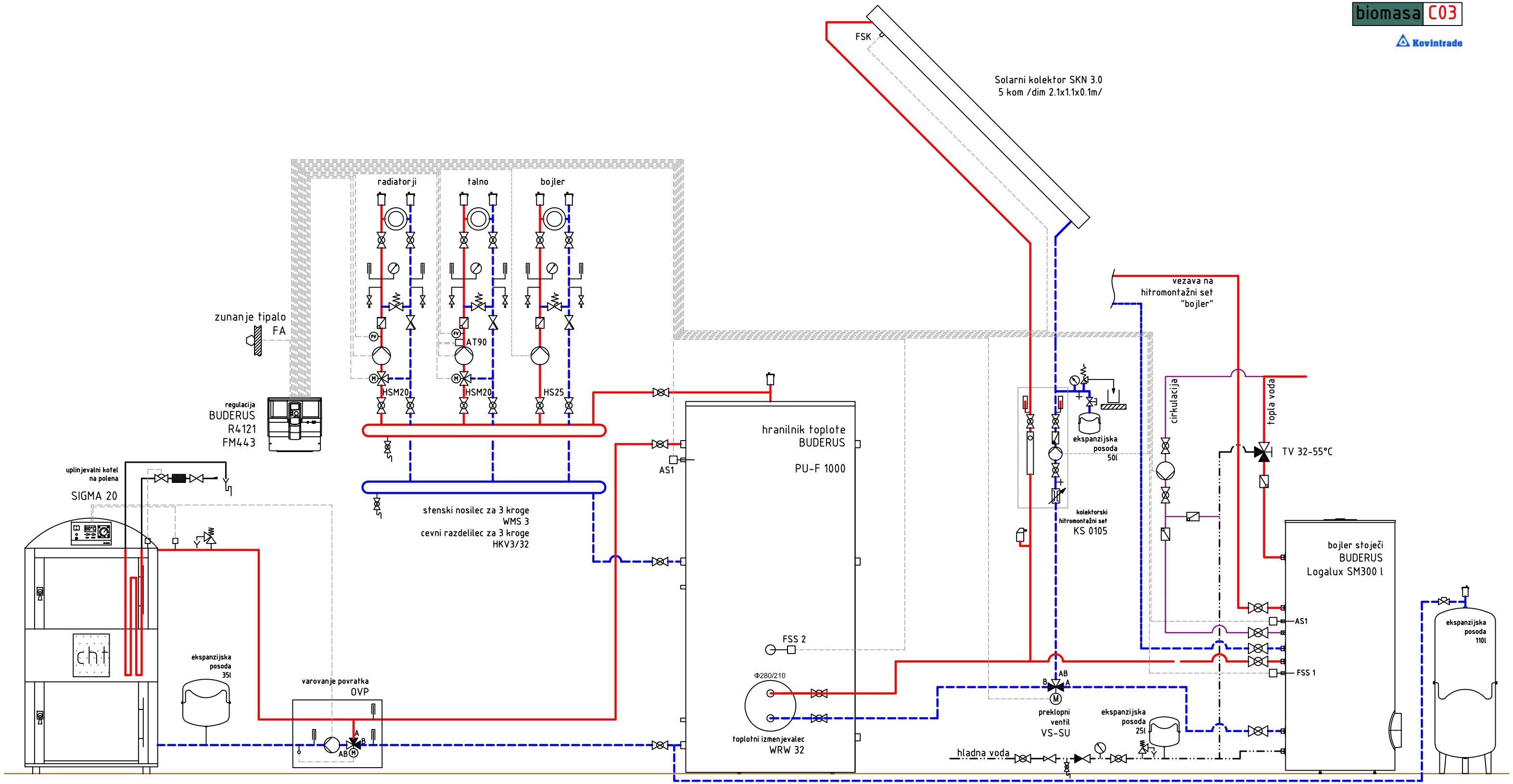
Kovintrade